# UKŁAD TN-C
# Ochrona od porażeń: SZYBKIE WYŁĄCZENIE ZASILANIA

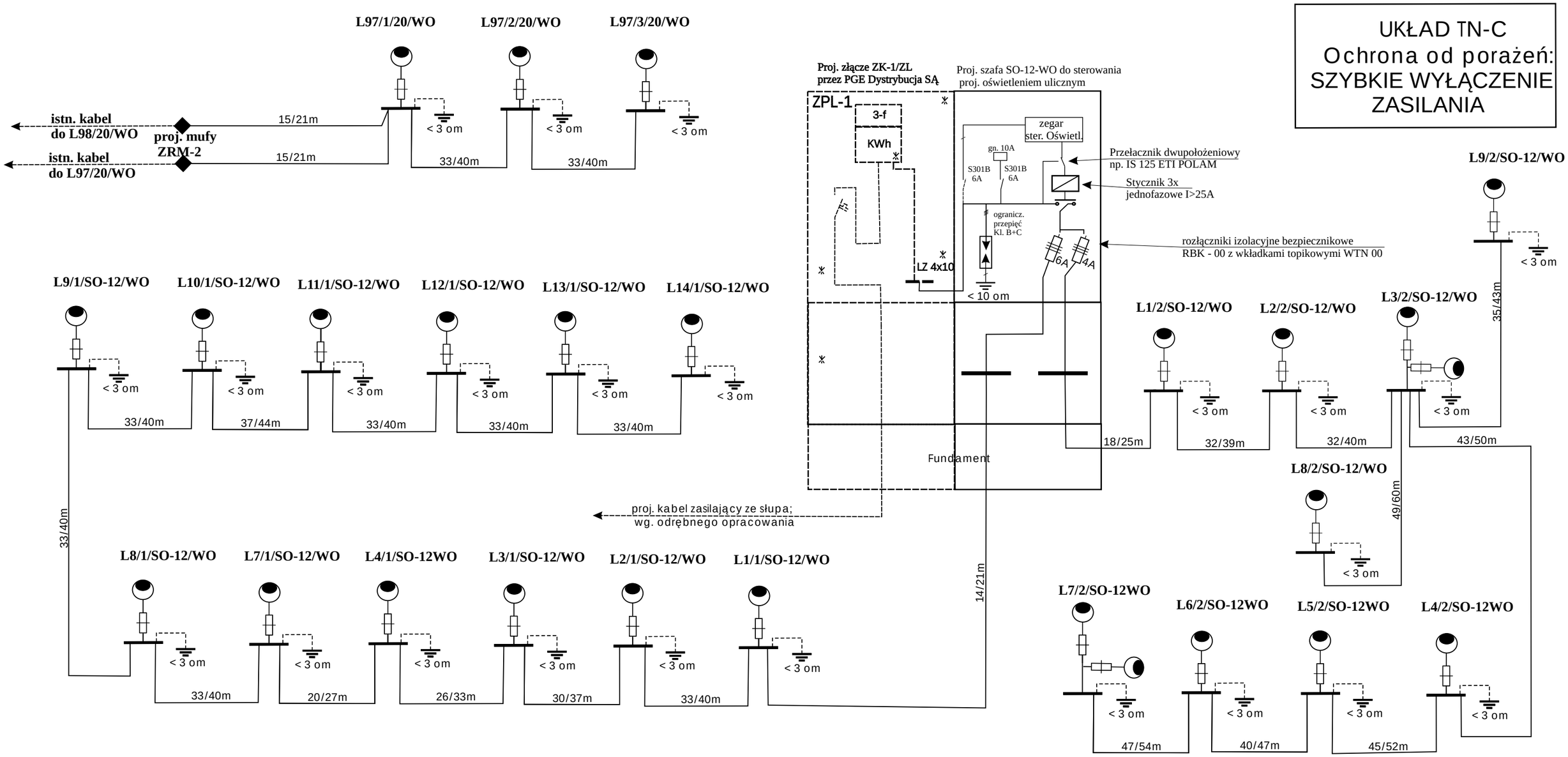


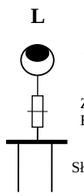


Oprawa LED, II klasa ochronności wg. zestawienia

Złącze IZK z wkładka topikowa BiWts 2A

Słup SAL wg. zestawienia materiałowego

**Projektowany kabel YAKXS 4x35mm2 - 960m**

RYS. 3

| | |
|---|---|
| | Data opracowania: Sierpień 2022 |
| **Schemat rozwinięty budowy oświetlenia ulicznego w miejscowości Pustyny (obręb Krościenko Wyżne) ul.Wspólna** | Inwestor:<br>Gmina Krościenko Wyżne<br>ul..Południowa 9<br>38-422 Krościenko Wyżne |
| | |